NWEX-CM3Hα　多機能PTZ形ネットワークカメラ

- ■ ２メガピクセル対応光学ズームレンズ搭載PTZモデル（実用ズーム比10倍程度）
- ■ 水素ガス含むゾーン１、２での使用の実現
- ■ PoE給電による省配線化の実現
- ■ 同軸ケーブルによるネットワーク化の実現
- ■ セキュリティ & セーフティの実現
- ■ 防爆構造 ExdⅡB+H2 T4

■一般仕様

型式	NWEX-CM3Hα
外形寸法	270mm(W) x 313mm(H) x 270mm(D)※
質量	約16Kg ※
電源	AC100V 又はPoE（IEEE802.3af）約12.95W
材質	アルミニウム合金鋳物
塗装色	ケース部 ： マンセル５Y7/１
	リング部 ：マンセル 5PB4/6.5
周囲温度	-10～40℃ （ ヒーター付きは -20～40℃ ）
周囲湿度	20～85%RH
保護構造	IP66
設置方法	卓上設置 / 天井設置
最大接続数	14クライアント（条件による）

※ケーブルグランド、突起部は含んでおりません

■防爆仕様

防爆構造	耐圧防爆構造 ExdⅡB ＋H_2 T4
使用場所	Zone１、Zone 2
検定合格番号	第TC20956号

■接続ケーブル

電源ケーブル	適合仕上がり外径 Φ10～12
LANケーブル	適合仕上がり外径 Φ8～9 、Φ9～10

■機器構成

タイプ		搭載機器				入力信号		
		同軸コンバータ	AC/DC電源	アレスタ	ヒーター	LAN	PoE給電	同軸
No.1	電源なし	–	–	●	オプション	●		–
No.2	電源搭載	–	●	●	オプション	●	–	–
No.3	同軸コンバータ	●	–	–	オプション	–	–	●

■ネットワーク部

ネットワーク	10Base-T / 100Base-TX RJ45コネクタ
画像圧縮方式	H265、H264 、JPEG（MPEG）
画像解像度	16：9（30,60,25,50fpsモード） 1920 x 1080、1280 x 720、640 x 360、320 x 180
	4：3 （30,25fpsモード 1280 x 960、640 x 480、320 x 240
	4：3（15,12.5fspモード） 2048 x 1536、1280 x 960、640 x 360、320 x 180

■カメラ部

撮像素子	約1/2.8型 CMOSセンサー
有効画素数	約210万画素
走査面積	5.57mm（H) x 3.13mm（V)
最低照度	カラー ：0.015 lx / 0.001 lx
	白黒 ：0.006 lx / 0.004 lx
水平回転範囲	0～350度
垂直回転範囲	0～90度

■内蔵カメラ

型式	WV-S61301-Z2（i-Pro社製）

■外形寸法

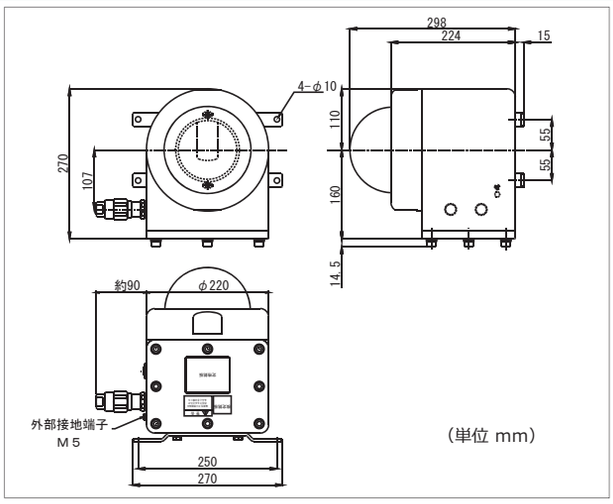

No.1 構成

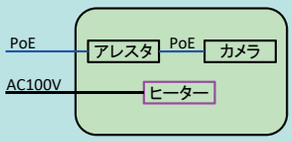

No. 2 構成

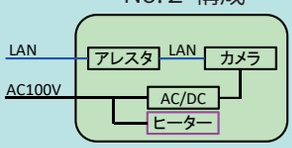

No. 3 構成

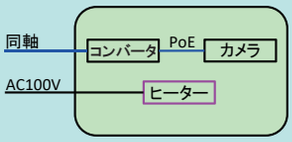

MIYAKI ELECTRIC.MFG.CO.,LTD.
株式会社宮木電機製作所

本　　社　〒621-0013 京都府亀岡市大井町並河3丁目16番18号 Tel. 0771-24-7401
東部営業所　〒230-0051 横浜市鶴見区鶴見中央5-4-10 ベルス・ベイサイド502 Tel. 045-507-2270
西部営業所　〒604-8431 京都市中京区西ノ京原町99番地 Tel. 075-841-5321
名古屋営業所 〒460-0011 名古屋市中区大須4丁目9番79号 大須TNビル6F-A Tel. 052-241-8525

CM_221124